WILO
Pumpen Intelligenz.

Resirkülasyon Pompaları

Ürün Programı

Pumpen Intelligenz.

WILO resirkülasyon pompaları atıksu arıtma tesislerindeki denitrifikasyon tanklarından aqua parklardaki su kaydıraklarına; içme suyu arıtma tesislerinden balık çiftliklerine kadar çok çeşitli alanlarda kullanılmaktadır. Büyük debilerin düşük basma yüksekliğine terfi edilmesi gerektiği her uygulamada WILO resirkülasyon pompaları başarıyla kullanılabilir.

WILO resirkülasyon pompaları ürün yelpazesinde, her türlü gereksiniminiz için size özel güçlü ve dayanıklı bir pompa modeli bulabilirsiniz. Pompa verimliliği de en az pompa gücü ve dayanıklılığı kadar önemlidir. WILO resirkülasyon pompalarının tasarımı enerji, kurulum ve bakım maliyetlerinden önemli ölçüde tasarruf etmenizi sağlar.

WILO resirkülasyon pompalarından maksimum verim almak için, bu ürünler için WILO taraffından özel olarak tasarlanmış aksesuarlar tedarik etmelisiniz. Diğer tüm ürünlerde olduğu gibi, resirkülasyon pompalarında da satış sonrası ekibimiz sizin yanınızdadır.

35

Büyük Debilerin Kontrolü
WILO Teknolojisi

Temel çözüm
Kızaklı veya seyyar olarak monte edilen dalgıç atıksu pompalarıyla karşılaştırıldığında, WILO resirkülasyon pompaları özel bir pompa haznesi gerektirmez.

WILO resirkülasyon pompaları dalgıç motor, gövde, dişli kutusu ve pervanenin biraraya getirilerek kompakt bir ünitenin oluşturulduğu modüler sistemler halinde tasarlanır. Bu modüler yapı, resirkülasyon pompasının yerel koşullara tam olarak uyarlanabilmesini mümkün kılmaktadır. WILO resirkülasyon pompaları 7 m'ye kadar basma yüksekliği ve 1900 l/s'ye kadar debi sağlayan geniş bir ürün yelpazesine sahiptir.

Hidrolik olarak optimize edilmiş, tıkanmayan tasarımı ile pervane tip pompa çarkı önemli ölçüde enerji tasarrufu sağlar. Pompa tasarımının montaj ve demontajı kolaylaştıracak şekilde olması pompanın ilk kurulum ve bakım-onarım maliyetlerinin de optimize edilmesini sağlar. Doğru pompanın seçiminde, ihtiyaç duyabileceğiniz her türlü desteği sunmaktan mutluluk duyarız.

Atık su arıtma sistemlerindeki uygulamalara örnek
Atıksulardaki azotun biyolojik yöntemlerle giderilmesi atıksuların belirli proses aşamalarından geçirilmesini gerektirir; bu durum, atıksuların bir tanktan diğerine birçok kez pompalanması anlamına gelmektedir. Bu görevi WILO resirkülasyon pompalarına emanet edebilirsiniz. Nitrat yüklü atıksular atıksu arıtma sisteminin akış şeması boyunca, nitrifikasyon tanklarından denitrifikasyon tanklarına WILO resirkülasyon pompaları ile terfi edilirler. Pompaların kapasitesi bir frekans değiştirici ile kolaylıkla kontrol edilebilir.

Eğlence parkları ve lunaparklardaki uygulamalara örnek
Eğlence parkları ve lunaparklardaki en çok ilgi gören aktivitelerden biri de su kaydıraklarıdır. Bu kaydırak sistemlerinde, botların yavaş yavaş üst kotlara tırmandırılması ve hızlıca aşağıya doğru kayması için bol miktarda suyun kanallarda devirdaim ettirilmesi gerekmektedir. WILO bu uygulamalarda kullanılmak üzere, düşük basma yüksekliğinde yüksek debili su terfisi sağlayan özel resirkülasyon pompaları geliştirmiştir.

· Atık su arıtma tesislerinde, resirkülasyon pompaları azotlu atıksuları temizlemek ve bu suları nitrifikasyon tankından denitrifikasyon tankına pompalamak için kullanılırlar.

· Eğlence parkları ve lunaparklar WILO resirkülasyon pompalarının kullanıldığı diğer önemli bir alandır. Pompalarımız bu tesislerde bol miktarda suyun sürekli devirdaim etmesini sağlarlar.

· Dik rampalar ve hızlı inişler su kaydıraklarını çok heyecanlı kılar. Bu tür tesislerin gelişmiş ve güvenilir teknolojiler olmadan inşası mümkün değildir – WILO resirkülasyon pompaları bu tesislerin vazgeçilmez bir parçasıdır.

Yüksek Teknoloji

Bileşenler

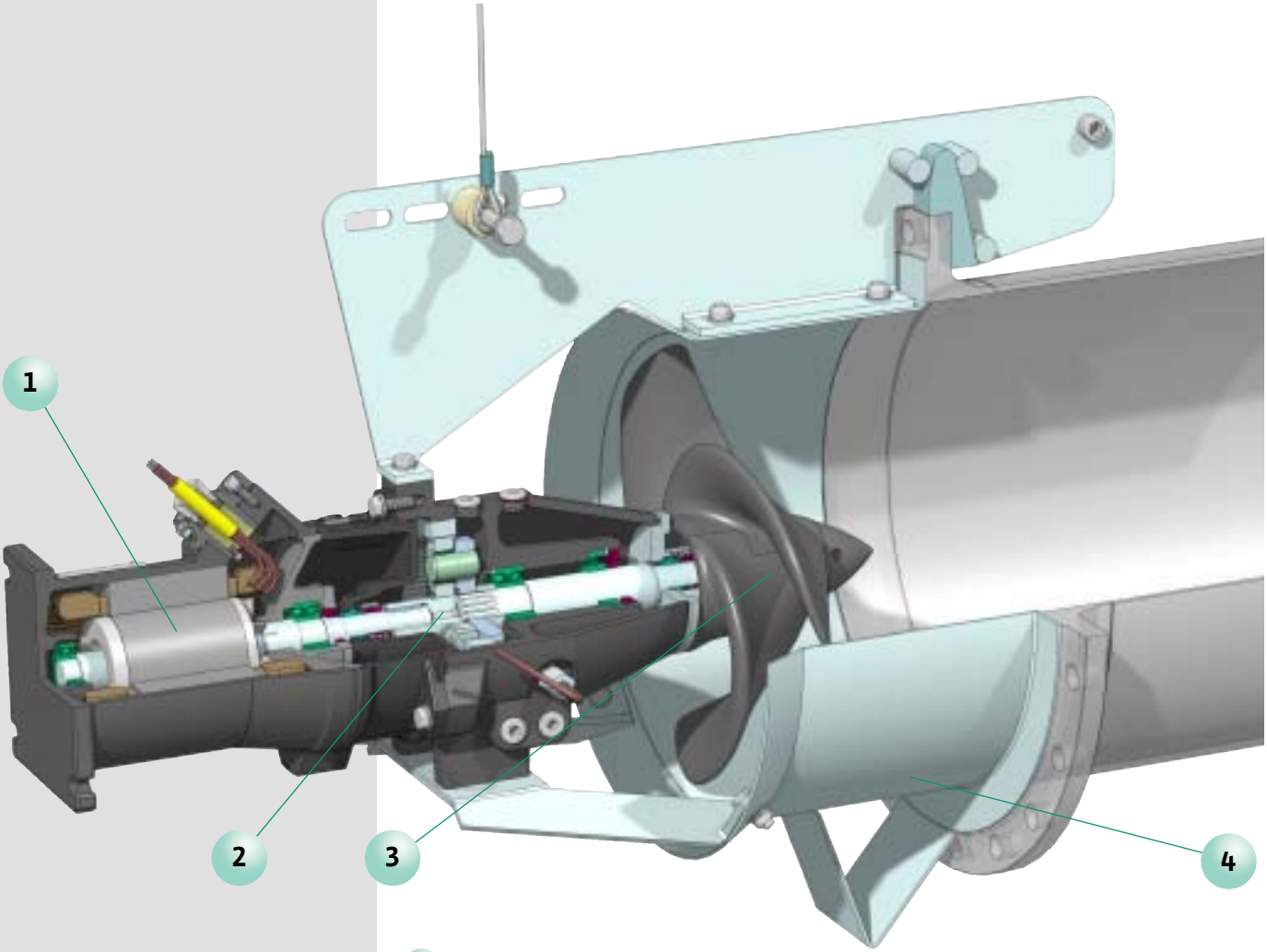

1 Motor

– DIN/VDE 0530 IP68 koruma sınıfı standartlarında dalgıç motor
– ATEX/FM patlama koruması (isteğe bağlı)
– Demir döküm gövde; paslanmaz çelik mil ve vida bağlantıları
– Gerilmelere dayanıklı, su geçirmez, yalıtımlı kablo girişi
– Hız kontrol cihazları ile kullanılabilme
– Motor tarafında SiC/SiC mekanik salmastra

2 Dişli Kutusu

– Tek kademeli, motor ile eş eksenli, yağ banyolu gezegen dişli sistemi
– Torkun dişli kutusundan pervaneye tam aktarımı için yivli mil tasarımı
– Demir dökümden imal edilmiş dişli kutusu gövdesi
– İsteğe bağlı olarak nem sensörü
– Paslanmaz çelikten salmastra koruma bileziği ve akışkan tarafında SiC/SiC mekanik salmastra

3 Pervane

– Poliüretan veya paslanmaz çelik olarak temin edilebilir
– Geriye kıvrık tasarımı sebebiyle tıkanmaz

4 Gövde

– Hidrolik olarak optimize edilmiş kılavuz çerçevesi
– Deşarj borusuna otomatik akuplaj için kızak sistemi

Teknik Yapı

Modüler Bileşen Sistemi

WILO resirkülasyon pompalarında dalgıç motor, pompa gövdesi, dişli kutusu ve pervaneler bir araya gelerek kompakt bir birim oluşturur. Bu yapı anlayışı sayesinde, resirkülasyon pompaları tam olarak istenilen performansı sağlamak için ayarlanabilir.

Belirli bir atık su arıtma sistemindeki tankların yerleşim şekli ve gerekli görülen dahili resirkülasyon debisi belirli bir sayıda resirkülasyon pompası kullanılmasını gerektirecektir. WILO bu modüler sistem kapsamında motor, dişli kutusu ve pervaneleri birbirleriyle eşleştirerek geniş bir resirkülasyon pompası ürün yelpazesi oluşturmuştur. Hız kontrol cihazlarının kullanımı, resirkülasyon pompalarının istenilen çalışma noktasında tutulmasını sağlar.

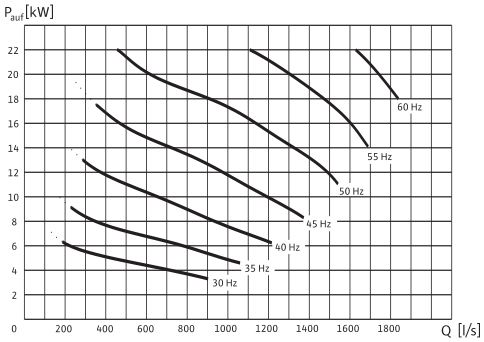

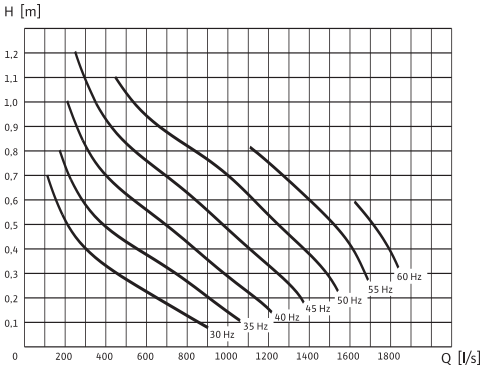

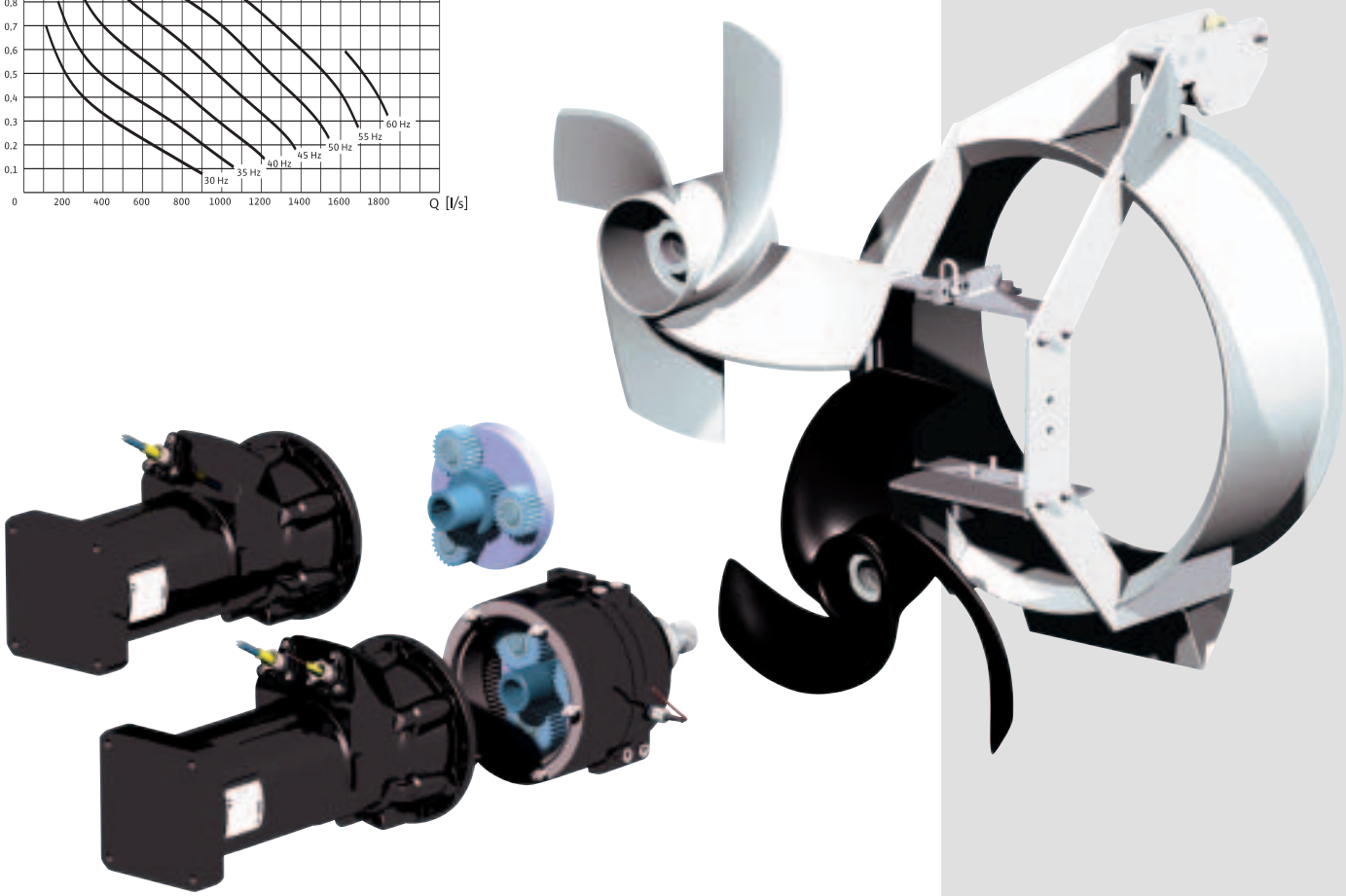

Montaj

Tasarımla başlayan güvenlik

Resirkülasyon pompalarımızın tasarımındaki en önemli ölçütlerden biri montajın kolaylığı ve çok yönlülüğüdür. Bu durum, montajın en ekonomik şekilde tamamlanmasını; montaj sonrası bakım ve onarım işlemlerinin hızlı ve kolayca yürütülmesini sağlar. Yatay montaja uygun olan tüm standart ürünler, tasarımları sayesinde havuz dolu iken bile havuz dışına kolaylıkla alınabilirler.

WILO resirkülasyon pompaları, herhangi bir vida veya sabit birleşim noktası olmaksızın çıkış borusu ile akuple edilebilir. Pompa ile çıkış borusu arasındaki sızdırmazlık, pompanın kendi ağırlığının flanş yüzeylerini birbirine bastırması sayesinde sağlanır. Geliştirdiğimiz ceraskal sistemleri ile pompalarımız kolaylıkla kaldırılabilmekte ve gerektiğinde tekrar yerine indirilebilmektedir. WILO, klasik yatay montaj şeklinin yanı sıra dikey veya boru hattı üzerine montaj için de çözüm sunabilmektedir.

Hat üzerine montaj
Pompanın boru hattının başlangıcına montajı mümkün değilse veya mevcut bir hat içerisindeki akımın kuvvetlendirilmesi isteniyorsa, resirkülasyon pompası, pompaj hattının ortasında bir noktada hat üzerine monte edilebilir. Özellikle borulamanın çok uzun olduğu durumlarda bu montaj şekli kullanılmalıdır.

Satış sonrası hizmetler: ülke genelinde, hızlı ve güvenilir
WILO resirkülasyon pompalarının montajı ve devreye alınması, tecrübeli WILO teknisyenlerinden oluşan satış sonrası ekibimiz tarafından gerçekleştirilir. Tüm onarım ve bakım işlemleri, yedek parça temini ve teslimatı işlemlerinizde servisimiz size yardımcı olmaya hazırdır.

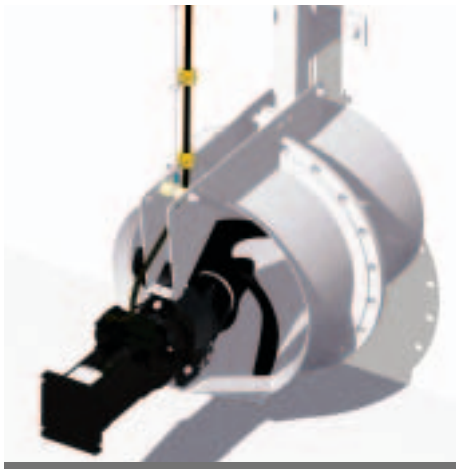

· RZP 60-3 standart montaj
· İçi dolu havuzlara sorunsuz montaj için WILO kızak sistemi ile birlikte kullanılabilir.

· RZP 50-3 dikey montaj, yukarıdan aşağıya basınçlandırma
· Resirkülasyon pompası, tahliye borusuna kalıcı olarak flanşlı bağlantı ile monte edilir.

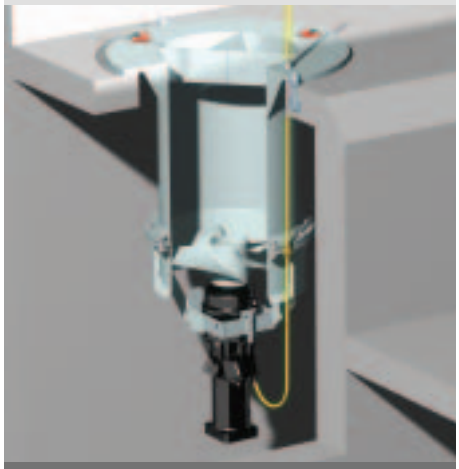

· RZP 80-1, dikey montaj, aşağıdan yukarıya terfi uygulaması
· Resirkülasyon pompası, tahliye borusuna kalıcı olarak flanşlı bağlantı ile monte edilir.

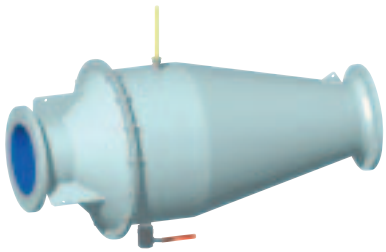

Hat üzeri montaj: Bakım ve onarım işleri için pompayı çevreleyen boru parçasının tamamı dışarıya alınmalıdır.

Wilo Aksesuarları

Akıllı Montaj İçin İhtiyaç Duyulan Her Şey

WILO, resirkülasyon pompaları için de geniş bir aksesuar yelpazesine sahiptir. Kızak sistemleri, kaldırma vinçleri, kablo tutucuları, montaj elemanları en önemli aksesuarlardır. WILO, aksesuarlarını kendisi üretmektedir. Uzman satış temsilcilerimiz size özel sistem çözümlerini bu sayede sunabilmektedir. Aksesuarlar hakkında detaylı bilgi, temel resimler ve montaj talimatları istenildiğinde firmamızdan kolaylıkla temin edilebilmektedir.

Kızak Sistemleri
Resirkülasyon pompaları, kızak sistemleri sayesinde doğrudan tahliye borusunun önüne kurulabilir. Kızak sistemi, pompanın tahliye borusuna sağlıklı bir şekilde akuple olmasını sağlar. Kızak sistemi ve pompa çerçevesindeki detaylar ile şekillenen otomatik yakalama sistemi, pompanın akuplaj sırasında düşmesini engeller. Üretimide kullanılan teknoloji ve sağlam malzemeler, kızak sistemlerinin yüksek stabiliteye ve dayanıklılığa sahip olmasını sağlar.

Kaldırma Sistemleri
Alman test kuruluşu LGA tarafından test edilmiş olan WILO ceraskal sistemi ile, dalgıç karıştırıcılarımızı monte etmek veya bakım için tankın dışına almak artık çok kolay. WILO, çalışma yarıçapı 3.2 m'ye ve kaldırma kapasitesi 500 kg'ye varan vinç sistemleri sağlayabilmektedir. Galvaniz, 1.4301 veya 1.4571 kalite paslanmaz çelikten yapılmış kaldırma sistemleri; alumyum veya paslanmaz çelikten imal edilmiş ceraskal gibi seçenekler aksesuar yelpazemizde standart olarak bulunmkaktadır.

Diğer Aksesuarlar
WILO ürün programı çok çeşitli aksesuar seçenekleri içermektedir:

- Sensör ve güç kabloları için temin edilen kablo bağlantı parçası, kablolar üzerindeki gerilmeleri ortadan kaldırır.
- Pompa kaldırma-indirme halatının daimi olarak su içerisinde bulunması ihtiyacını ortadan kaldıran, otomatik yakalama kancası.

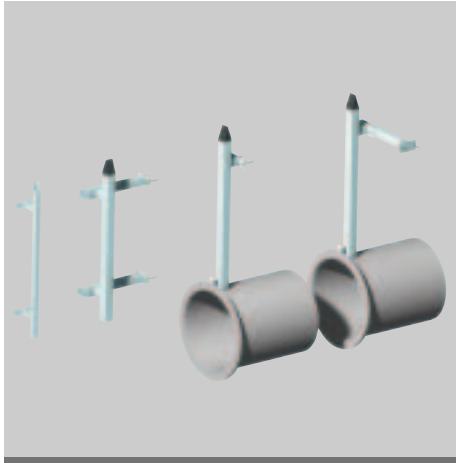

· Kızak sistemleri
· Farklı uygulamalar ve farklı bağlantı tipleri için resirkülasyon pompalarının güvenle indirilmesini sağlar.

· Kaldırma vinci
· Farklı çalışma yarıçaplarına sahip vinç sistemleri WILO ürünleri için özel olarak tasarlanmıştır.

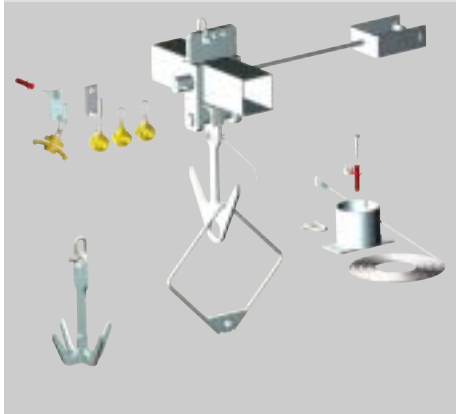

· Aksesuarlar
· WILO, ekipmanınızı her türlü uygulamada sorunsuz bir şekilde kullanabilmeniz için kılavuz borularından kablo bağlantı parçalarına kadar her türlü aksesuarı ana ürün ile birlikte sağlamaktadır.

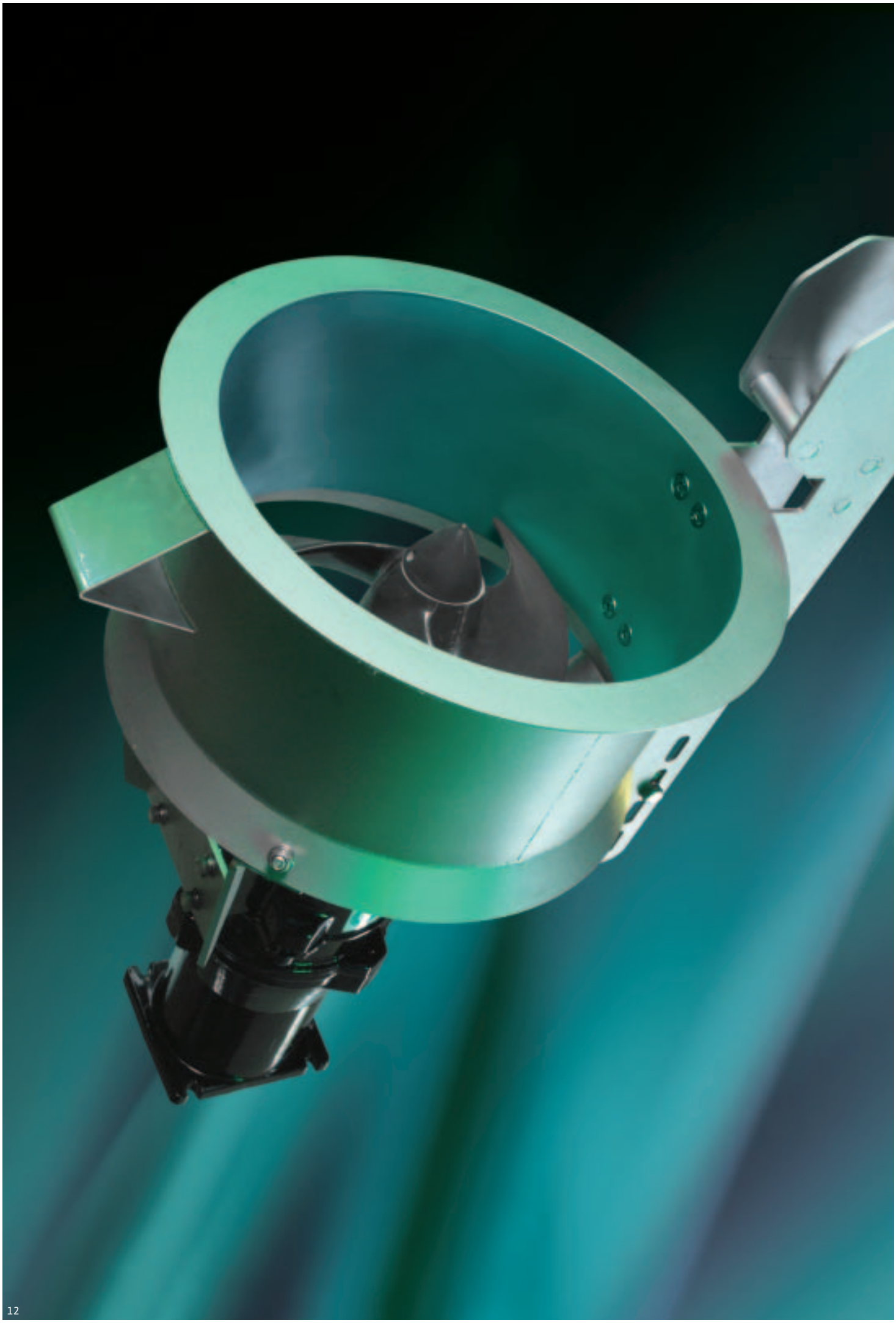

RZP 20 ve 25

Küçük Debilerde Uzman

WILO, küçük debiler için resirkülasyon pompası talebine yönelik olarak RZP 20 ve RZP 25 modellerini geliştirmiştir. Tasarlandıkları ilk günden bugüne sürekli olarak optimize edilen ve üzerinde geliştirmeler yapılan WILO'nun bu küçük ama güçlü resirkülasyon pompaları kompakt tasarımları sayesinde küçük debilerin taşınmasını gerektiren her türlü ortamda kullanılabilir. Balık çiftliklerinde suyun havalandırılması prosesi bu ürünler için çok ideal kullanım alanlarından biridir.
RZP 20 ve RZP 25'in flanşlı versiyonları da istek üzerine temin edilebilir.

RZP 20: küçük ve çok yönlü
RZP 20 resirkülasyon pompası, düşük güç tüketimi gerektiren küçük debi/basma yüksekliği aralıkları için bir ek ünite olarak tasarlanmıştır. DN 200 tahliye borusu bağlantısına sahiptir. Poliüretan veya paslanmaz çelikten üretilen iki kanatlı pervanede, pervane arkasındaki tıkanıklıkların önlenmesi için patentli bir sarmal pervane kuyruğu bulunmaktadır. Farklı motor – pervane kombinasyonları, ürünün farklı çalışma noktalarına uyarlanabilmesini sağlar.

RZP 25-2: daha da güçlü
Yeni RZP 25-2 resirkülasyon pompası RZP 25-1'in yerini almıştır. Selefiyle aynı debi - basma yüksekliği aralığına ve aynı güçte bir motora sahiptir. Ancak, gövde tasarımı ve pervane konumu iyileştirilerek ürünün verimi %20 oranında yükseltilmiştir. Yeni RZP 25-2, yağ tahliyesi özel bir salmastra haznesine sahiptir. Pervane kuyuruğundaki patentli sarmal tasarım, mekanik salmastranın temiz kalmasını sağlar. Poliüretan veya çelik pervane seçenekleri ve değişik motor modelleri RZP 25-2'nin de birçok çalışma noktası için ayarlanabilmesini sağlar.

· RZP 20 flanşlı versiyon
· Yatay veya dikey montaj imkanı esneklik sağlar.

· RZP 25-2 standart versiyon
· Optimize edilmiş yeni model 7 m'ye varan basma yüksekliği ve 250 l/s'ye varan debi değerleri sağlayabilmektedir.

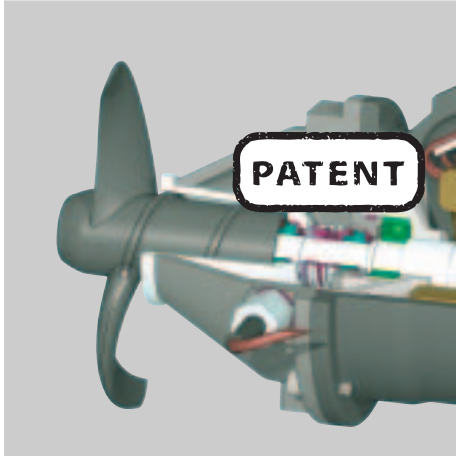

· Sarmal kuyruk tasarımı
· Pervane kuyruğundaki sarmal yapı, patentli tasarımı sayesinde atıksu içerisindeki kirleticilerin pervane arkasında birikmesini engeller. Sarmal tasarım hem poliüretan hem de çelik pervaneler ile birlikte temin edilebilmektedir.

ceram protected

Ceram C0, WILO tarafından geliştirilmiş iki komponentli özel bir yüzey koruma sistemidir. Polimer ve seramik parçacıklarından oluşan Ceram C0 ile korunan ürünlerin hizmet ömrü uzar ve bakım-onarım giderleri azalır. Ceram C0 ile kaplanan yüzeyler daha da pürüzsüz olur. Bu ekipman verimliliğini de olumlu yönde etkilemektedir.

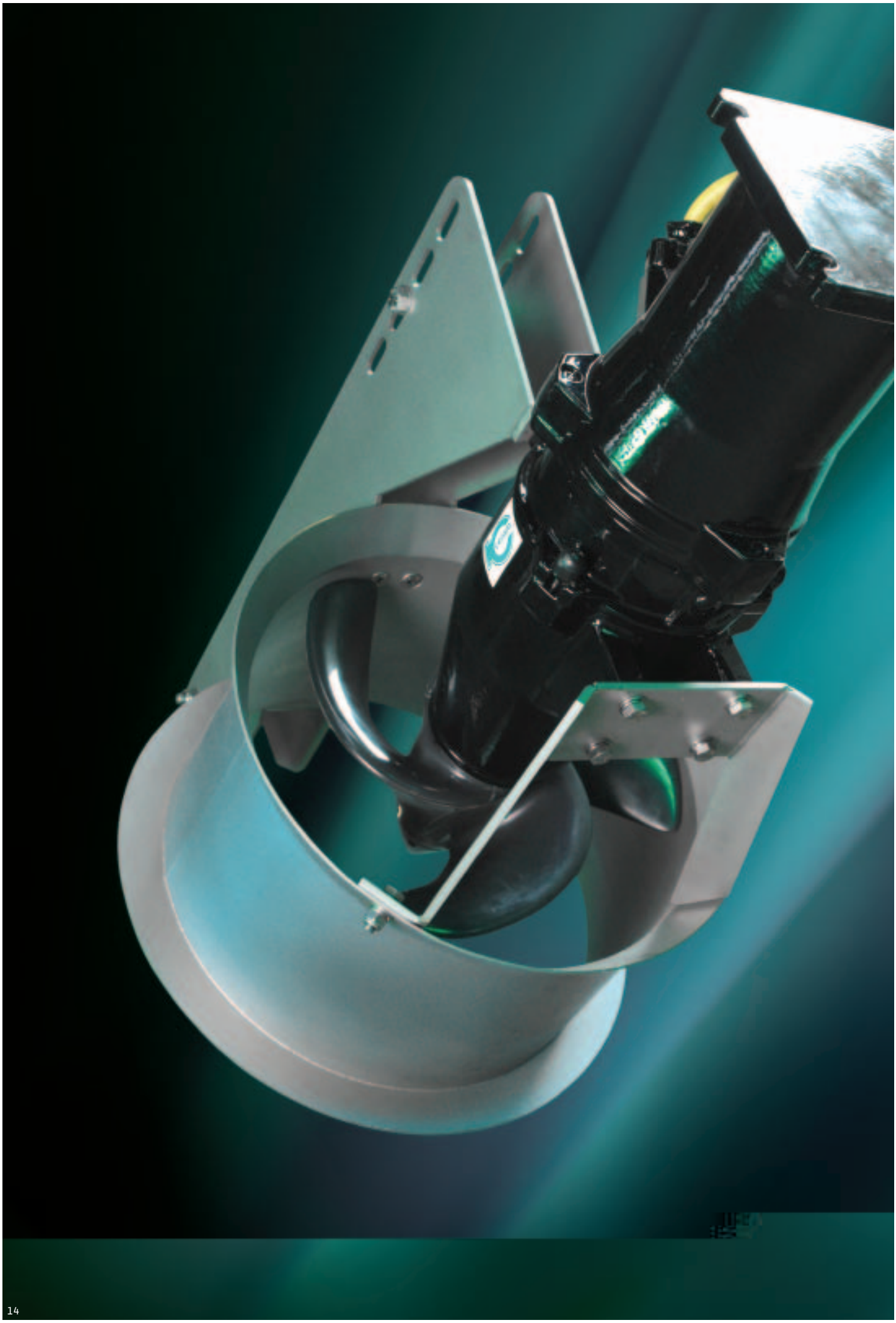

RZP 50, 60 ve 80

Büyük. Hafif. Verimli.

WILO'nun RZP 50, 60 ve 80 serisi resirkülasyon pompaları, düşük basma yüksekliğinde yüksek debiler elde etmek için tasarlanmış olup endüstriyel sistemler ve altyapı tesislerindeki çeşitli uygulamalar için ideal çözümdür. Tüm modeller poliüretan veya paslanmaz çelik pervanelerle temin edilebilmektedir.
Korozif akışkanlar için paslanmaz çelik pervaneler iyi bir çözüm oluşturabilir. Akışkanın aşındırıcı özelliği daha yüksek ise Ceram C0 ile kaplanmış paslanmaz çelik pervaneler en iyi seçim olacaktır. Tüm modeller ATEX standardına göre patlamaya karşı korumalıdır.

RZP 50-3
DN 500 boruya montaj için tasarlanmış olan RZP 50-3 ile 2 m'ye kadar basma yüksekliği değerlerine ve maksimum 500 l/s debiye ulaşılabilmektedir. Ürün yelpazemizin diğer üyeleri gibi, RZP 50 serisi de motor ve pervane seçenekleriyle oldukça geniş bir performans aralığına sahiptir.

RZP 60-3
Bu model RZP 50-3 ve RZP 80-1 arasındaki performans alanını doldurmaktadır. Hafifliği ve yüksek verimliliği ile öne çıkan RZP 60-3 DN 600 çıkış borusu için uygundur. Yeni akuplaj tasarımı, cihazın takılıp çıkartılmasını daha da kolaylaştırmıştır.

RZP 80-1
RZP 80-1, 1.900 l/s'ye ulaşan debi ve 1 m'ye kadar basma yükseklikleri için tasarlanmıştır. DN 800 borularına bağlanabilir. Bunun yanı sıra farklı motor, dişli kutusu ve pervane birleşimleriyle en büyük resirkülasyon pompamız olan RZP 80-1 de bile farklı çalışma koşullarına uyarlanabilmektedir.

· RZP 60-3
· Yatay montaj için standart versiyon. Talep üzerine flanşlı versionu da üretilebilmektedir.

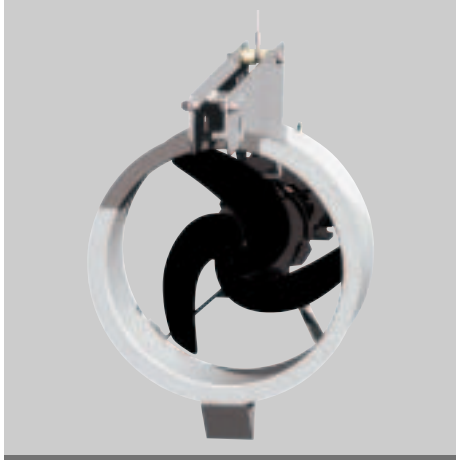

· RZP 60-3, önden görünüş
· RZP 50 ve 60 serileri için modeller için poliüretan veya paslanmaz çelik pervane seçeneği mevcuttur.

· RZP, hat üzerine montaj
· RZP 20–60 serisindeki tüm WILO resirkülasyon pompaları hat üzerine montaj şartlarına göre üretilebilmektedir.

Performans Aralıkları

Her Basma Yüksekliği İçin Doğru Resirkülasyon Pompası

Avantajlar

- Pompa haznesi ihtiyacı ortadan kalkar.
- Borulama maliyetleriniz düşer.
- Ekonomik çözümler ilk yatırım maliyetlerinizi iyileştirir.
- Vidasız akuplaj sayesinde montaj ve bakım kolaylığı sağlar.
- Mevcut tesislerde yapılacak rehabilitasyonlarda modifiye edilerek kullanılabilir.
- Sökme ve takma kolaylığı sağlayacak şekilde tasarlanmıştır
- Özel pervane tasarımı enerji tasarrufu sağlar.
- Su, atıksu ve aktif çamur ortamlarında sorunsuz bir şekilde çalışır
- IP68 koruma sınıfı sayesinde komple dalgıç çalışabilir, kompakt bir ünitedir
- Geniş ürün yelpazesi ile tüm ihtiyaçlarınıza cevap verebilir.

Performans Aralıkları

WILO resirkülasyon pompaları 7 m'ye varan basma yüksekliklerini ve tek bir pompa ile 1900 l/s'ye varan debi değerlerini karşılayabilir.

· WILO resirkülasyon pompaları yatay akışın gerektiği kanallarda kullanılabilir.

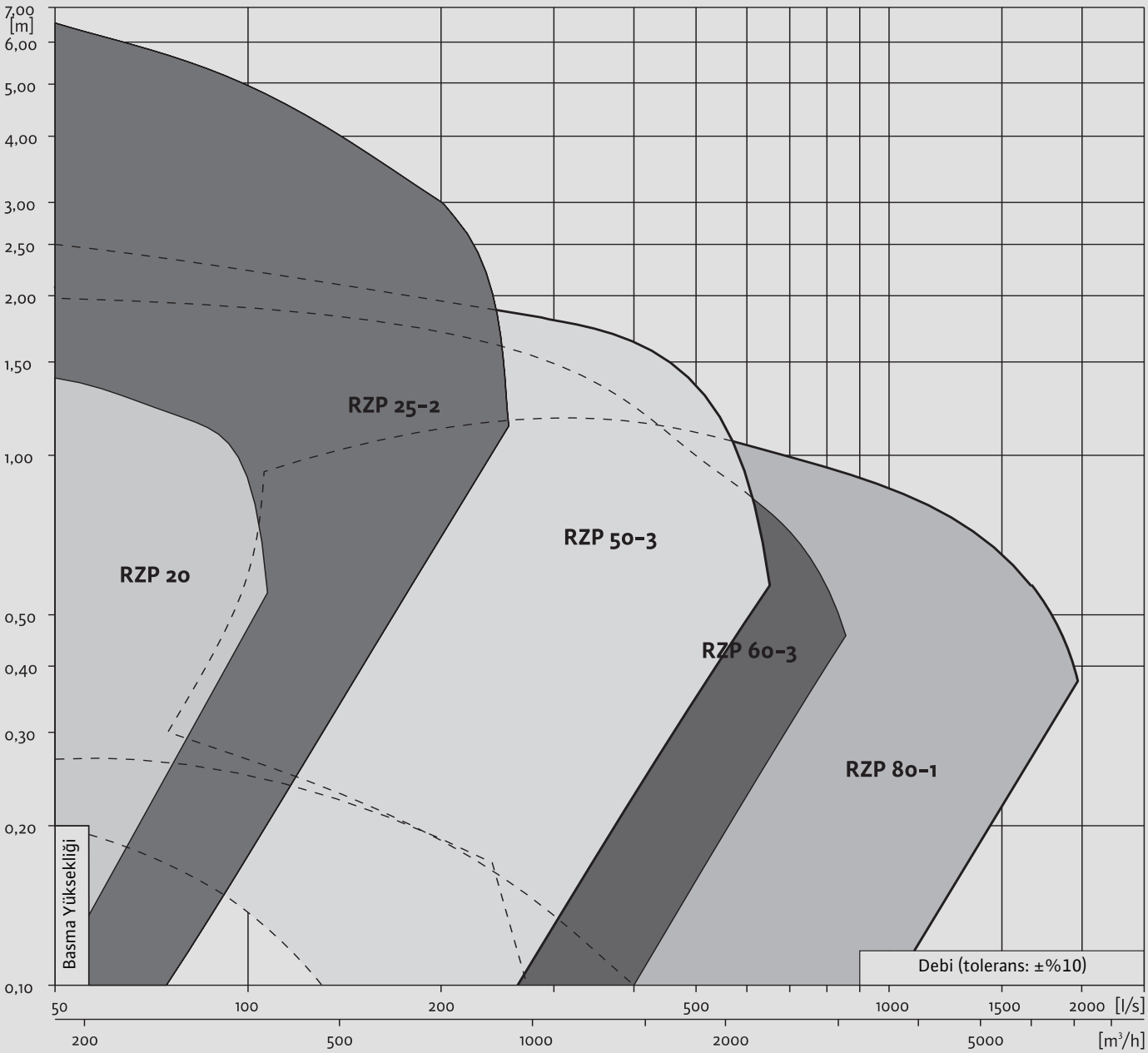

Ürün Programı

Doğru Ürün. Ekonomik Çözüm.

Tip	RZP 20.174-4/6	RZP 20.174-4/11		RZP 25-2.114-6/8	RZP 25-2.114-6/16	RZP 25-2.174-4/8	RZP 25-2.174-4/12	RZP 25-2.174-4/16	RZP 25-174-4/24		RZP 50-3...4/8	RZP 50-3...4/12	RZP 50-3...4/16
2 Kanatlı Pervane	●	●		●	–	●	●	–	–		–	–	–
3 Kanatlı Pervane	–	–		●	●	●	●	●	●		●	●	●
4 Kanatlı Pervane	–	–		–	–	–	–	–	–		–	–	–
Poliüretan	●	●		●	●	●	–	●	●		●	●	●
Çelik	–	–		–	–	–	–	–	–		●	●	●
Paslanmaz Çelik	–	–		●	–	●	●	●	●		●	●	●
Bağlantı Borusu Çapı	200	200		250	250	250	250	250	250		500	500	500
D (mm)	200	200		250	250	250	250	250	250		480	480	480
$n_{nominal}$ (d/dak)	1670	1670		1080	1100	1690	1680	1680	1700		310–480	360–550	410–580
Kutup Sayısı	4	4		6	6	4	4	4	4		4	4	4
$P_{nominal}$ (kW)	0.6	1.5		2.0	4.5	4.2	5.5	7.5	11.5		4.2	5.5	7.5
P_{maks} (kW)	0.9	2.0		3.0	6.3	5.4	7.1	9.4	14.2		5.4	7.1	9.4
$I_{nominal}$ (A)	1.5	3.3		4.5	9.9	8.0	10.3	13.6	21		8	10.3	13.6
FM Onayı	●	●		●	●	●	●	●	●		●	●	●
Ağırlık (kg)	31	37		66–71	85	66–71	74–78	90	101–104		129–140	137–148	147–158
Debi [l/s] maks	0–85	0–110		0–155	0–175	0–165	0–185	0–220	0–255		0–450	0–510	0–520
Basma Yüksekliği [m] maks	1.35–0.3	2.6–0.6		2.6–0.4	4.4–0.55	4.3–0.45	5.7–0.6	4.9–0.85	8.2–1.15		1.6–0.3	1.9–0.35	2.8–0.4

Tip	RZP 50-3.48-4/24	RZP 50-3.60-2/22		RZP 60-3.46-4/12	RZP 60-3...4/16	RZP 60-3...4/24	RZP 60-3.47-2/22		RZP 80-1.23-6/22	RZP 80-1.34-4/22	RZP 80-1.34-4/27	RZP 80-1...4/30
2 Kanatlı Pervane	–	–		–	–	–	–		–	–	–	–
3 Kanatlı Pervane	●	●		●	●	●	●		●	●	●	●
4 Kanatlı Pervane	–	–		–	–	–	–		–	–	–	●
Poliüretan	–	–		●	●	●	–		●	●	●	●
Çelik	●	●		–	●	●	●		●	●	●	●
Paslanmaz Çelik	●	●		–	●	●	●		●	●	●	●
Bağlantı Borusu Çapı	500	500		600	600	600	600		800	800	800	800
D (mm)	480	480		600	600	600	600		785	785	785	785
$n_{nominal}$ (d/dak)	480	600		460	410–520	370–580	470		230	340	340	290–400
Kutup Sayısı	4	2		4	4	4	2		6	4	4	4
$P_{nominal}$ (kW)	11.5	12.0		5.5	7.5	11.5	12.0		10.5	15	18.5	22.5
P_{maks} (kW)	14.2	14.0		7.1	9.4	14.2	14.0		13.0	18.3	22	26.5
$I_{nominal}$ (A)	20.5	20.5		10.3	13.6	21	20.5		19.9	27.5	33	39.5
FM Onayı	●	●		●	●	●	●		●	●	●	●
Ağırlık (kg)	170	170		143	153–164	165-176	176		345–370	345–370	360–385	365–390
Debi [l/s] maks	0–620	0–640		0–430	0–730	0–890	0–770		300–1150	300–1250	800–1450	400–1900
Basma Yüksekliği [m] maks	2.3–0.5	2.8-0.55		0.95–0.2	1.55-0.35	2–0.5	1.5–0.4		0.8–0.3	1.2–0.35	0.95–0.4	1.3–0.7

Önceden haber vermeksizin değiştirilebilir.

Ürün Programı

Doğru Ürün. Ekonomik Çözüm.

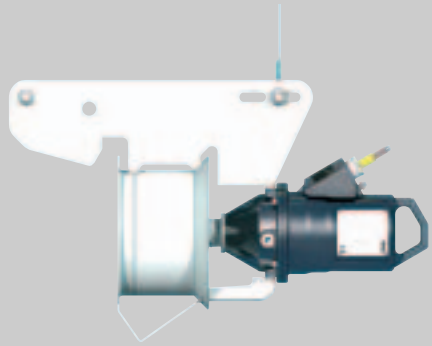

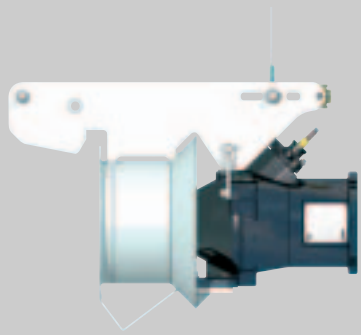

Tip	RZP 20.145–4/6	RZP 20.145–4/11		RZP 25–2.95–6/8	RZP 25–2.95–6/16	RZP 25–2.145–4/8	RZP 25–2.145–4/12	RZP 25–2.145–4/16	RZP 25–2.145–4/24
2 Kanatlı Pervane	●	●		●	–	●	●	–	–
3 Kanatlı Pervane	–	–		●	●	●	●	●	●
4 Kanatlı Pervane	–	–		–	–	–	–	–	–
Poliüretan	●	●		●	●	●	–	●	●
Çelik	–	–		–	–	–	–	–	–
Paslanmaz Çelik	–	–		●	–	●	●	●	●
Bağlantı Kablosu Çapı	200	200		250	250	250	250	250	250
D (mm)	200	200		250	250	250	250	250	250
$n_{nominal}$ (d/dak)	1450	1450		950	950	1450	1450	1450	1450
Kutup Sayısı	4	4		6	6	4	4	4	4
$P_{nominal}$ (kW)	0.5	1.6		1.75	3.7	3.5	4.5	6.5	10.0
P_{maks} (kW)	0.8	1.8		2.5	5.2	4.5	5.8	8.2	12.2
$I_{nominal}$ (A)	1.42	3.3		4.45	9.1	7.5	9.4	13.5	21
Patlama Koruması (II 2G EEX II BT4)	●	●		●	●	●	●	●	●
IBEx U01 ATEX 1074x	–	–		●	●	●	●	●	●
IBEx U01 ATEX 1075x	–	–		–	–	–	–	–	–
PTB99 ATEX 1156	●	●		–	–	–	–	–	–
Ağırlık	31	37		66–71	85	66–71	74–78	90	101–104
60 Hz İçin Performans Aralıkları									
Debi [l/s] maks	0–80	0–110		0–150	0–175	0–165	0–170	0–220	0–255
Basma Yüksekliği [m] maks	1.25–0.3	2.6–0.6		2.6–0.4	4.3–0.55	3.8–0.45	5.3–0.6	4.1–0.85	7.7–1.15

Önceden haber vermeksizin değiştirilebilir.

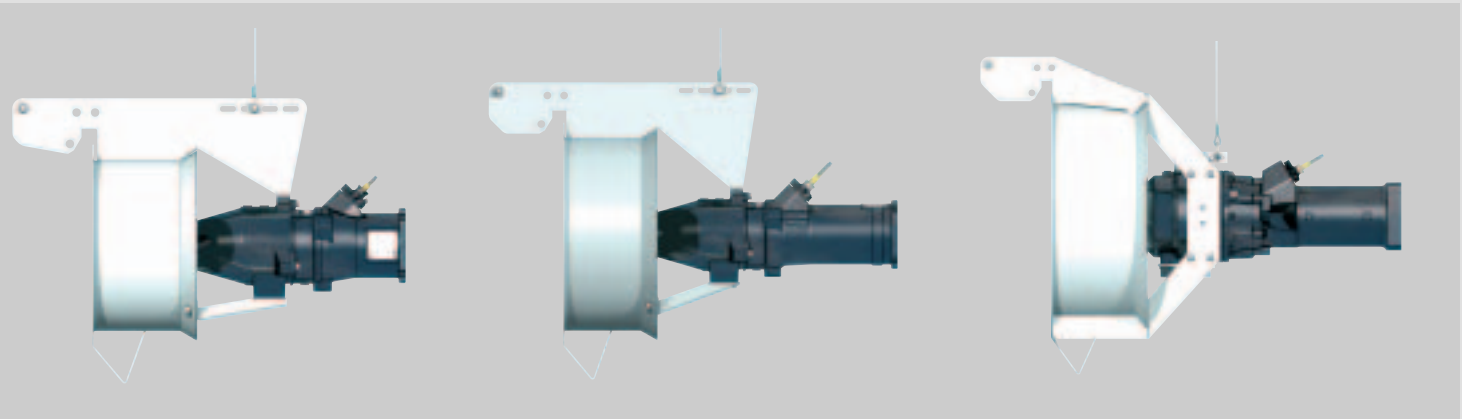

RZP 50–3...4/8	RZP 50–3...4/12	RZP 50–3...4/16	RZP 50–3.43–4/24	RZP 50–3.50–2/22		RZP 60–3.38–4/12	RZP 60–3...4/16	RZP 60–3...4/24	RZP 60–3.39–2/22		RZP 80–1.19–6/22	RZP 80–1.28–4/22	RZP 80–1.28–4/27	RZP 80–1...4/30
–	–	–	–	–		–	–	–	–		–	–	–	–
●	●	●	●	●		●	●	●	●		●	●	●	●
–	–	–	–	–		–	–	–	–		–	–	–	●
●	●	●	–	–		●	●	●	–		●	●	●	●
●	●	●	●	●		–	●	●	●		●	●	●	●
●	●	●	●	●		–	●	●	●		●	●	●	●
500	500	500	500	500		600	600	600	600		800	800	800	800
480	480	480	480	480		600	600	600	600		785	785	785	785
250–400	290–430	340–480	430	500		380	340–430	310–480	390		190	280	280	240–300
4	4	4	4	2		4	4	4	2		6	4	4	4
3.5	4.5	6.5	10	10.5		4.5	6.5	10	10.5		9.0	12.5	16.0	18.5
4.5	5.9	8.2	12.2	12.3		5.9	8.2	12.2	12.3		11.2	15.3	18.9	22
7.5	9.4	13.5	21	20.5		9.4	13.5	21	20.5		19.4	26	32	36.5
●	●	●	●	●		●	●	●	●		●	●	●	●
●	●	●	●	●		●	●	●	●		–	–	–	–
–	–	–	–	–		–	–	–	–		●	●	●	●
–	–	–	–	–		–	–	–	–		–	–	–	–
129–140	137–148	147–158	170	170		143	153–164	165–176	176		345–370	345–370	360–385	365–390
0–500	0–480	0–530	0–650	0–640		0–490	0–700	0–850	0–770		200–150	250–1250	500–1450	450–1900
1.6–0.35	1.55–0.3	2.2–0.4	2.1–0.55	2.5–0.55		0.9–0.15	1.65–0.3	2.1–0.45	1.5–0.4		0.8–0.3	1.15–0.3	0.95–0.4	1.1–0.7

Pumpen Intelligenz.

WILO Pompa Sistemleri A.Ş.
Akdeniz Caddesi
30. Sokak • Samandıra
34857 İstanbul
T 0216 661 02 03
F 0216 661 02 12
wilo@wilo.com.tr
www.wilo.com.tr

444 WILO 9456

Wilo A.Ş. TEMA Kurumsal Üyesidir.